モデル / 製品名		NC-A24D-65D / 65インチ業務用USBディスプレイ
画面仕様	画面サイズ	65インチ、IPS
	表示面積	1429.50 x 804.50 mm
	輝度	350cd/m2
	バックライト	LED
	解像度	1920 X 1080
	コントラスト比	1200:1
	視野角	全視野 178°
	色深度	8 bits
	応答速度	8 ms (typ)
	バックライト寿命	50,000 hrs (typ.)
	表示方向	横向き
	言語	多言語対応
スピーカー		内蔵 8Ω 5W x2
インターフェース / 端子		HDMI *1/ USB 2.0*2(プラグアンドプレイ対応)/ TFカード(プラグアンドプレイ対応) /AUDIO * 1
電源		AC100~240V、50~60 Hz、124W
VESAマウント		40 x 40 cm
システム	RAM	2G
	ROM	32G
	GPU	Mali-G31 GPU
対応フォーマット	動画	H.265、H.264、VP8、MAV、WMV、AVS、H.263、MPEG4
	静止画	JPEG、BMP、PNG
	音声	MP3、WMA、WAV、APE、FLAC、AAC、OGG、M4A、3GPP
製品サイズ		145.65 x 83.15 x 6.98 cm
梱包サイズ		158 x 98.5 x 16.5 cm
製品重量		30KG
梱包総重量		36KG
材質		3mm強化高防爆ガラス、金属、黒
動作温度		-20-70℃
動作/保存湿度		10-90%
保存温度		-40-70℃
付属品		電源ケーブル(1.8m L型)、アダプター、リモコン、壁掛け金具

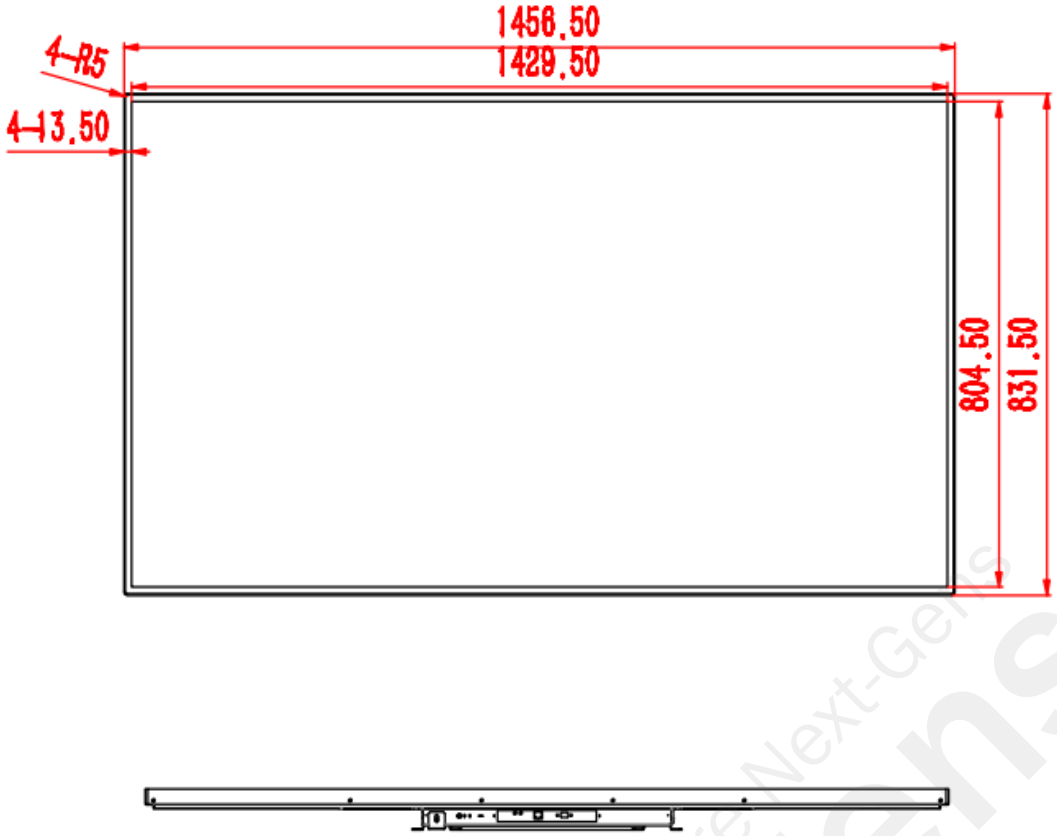
1456.50
1429.50
4-R5
4-13.50
804.50
831.50

34.50
33.30
26
68.60
69.80

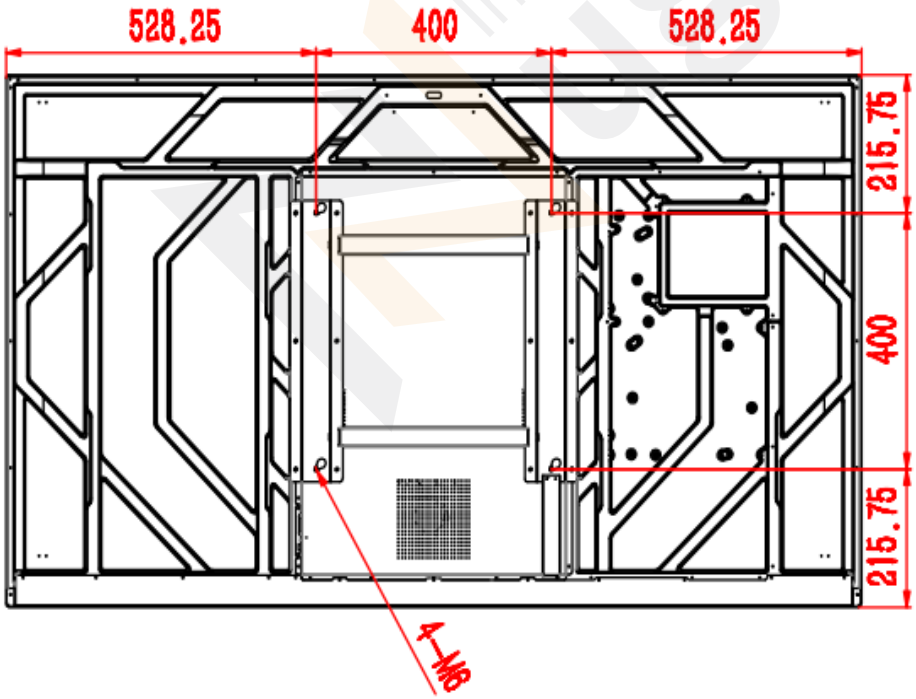
528.25
400
528.25
215.75
400
215.75
4-M6